PORTATA Capacity - Porteé - Leistung - Capacidad	**kg 3.500**
MOTORE Motor - Moteur - Motor - Motor	**kw 1,1 + 1,1**
VOLTAGGIO Voltage - Spannung - Voltage - Voltaje	**V 380 - 50/60 hz**
TEMPO DI SALITA Rasing time -Temps de montée -Hubzeit -Tiempo de subita	**M/Sec.0,033**
TEMPO DI DISCESA Lowering time -Temps de descente -Senkseit -Tiempo de bajada	**M/Sec.0,033**

Z4 OPTIONAL

Z 52 3 S

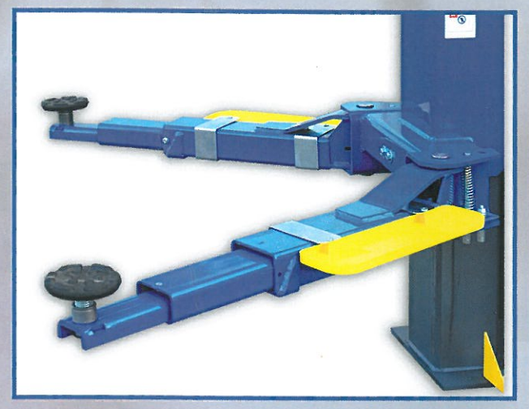

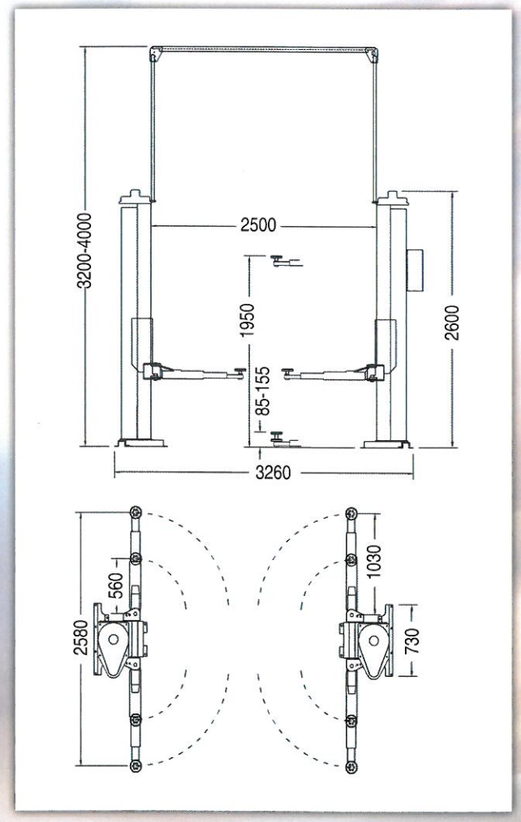

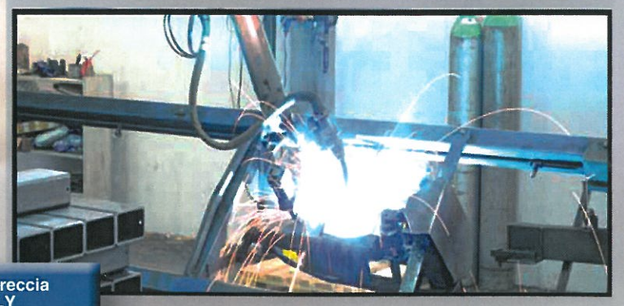

ZAVAGLI
Via Malpasso, 17 loc. Vaccherecciа
52022 CAVRIGLIA (AR) - ITALY
Tel. +39 055 941690 -9121337
Fax. + 39 055 944328
www.zavaglisanti.com info@zavaglisanti.com

EUROLIFT

Z 52 3S

MADE IN ITALY

SOLLEVATORI ELETTROMECCANICI A DUE COLONNE SENZA PEDANA

TWO COLUMNS ELECTROMECHANICAL AUTO/LIFTS WITHOUT FOOT BOARD

CE

italian style

CE

Z 52 3S

SOLLEVATORI ELETTROMECCANICIA DUE COLONNE SENZA PEDANA

- I SOLLEVATORI A COLONNE INDIPENDENTI SONO REALIZZATI PER AVERE UN'AREA SOTTOSTANTE ALL'AUTOVEICOLO COMPLETAMENTE LIBERA
- UN CAVETTO METALLICO ED UN PARTICOLARE SISTEMA ELETTRICO ASSICURANO IL SINCRONISMO DEI CARRELLI IN FASE DI SALITA E DISCESA
- CHIOCCIOLE PORTANTI E DI SICUREZZA IN MATERIALE AUTOLUBRIFICANTE ED ANTIUSURA
- SCORRIMENTO DEI CARRELLI SU RUOTE
- E' POSSIBILE EFFETTUARE LA DISCESA DEI CARRELLI ANCHE IN MANCANZA DI ENERGIA ELETTRICA
- BRACCI TELESCOPICI CON DISPOSITIVIO AUTOMATICO DI BLOCCAGGIO ROTAZIONE
- PROTEZIONE SALVAPIEDI
- DISPOSITIVO DI SICUREZZA ELETTRICO
- DISPOSITIVO DI SICUREZZA MECCANICO

TWO COLUMNS ELECTROMECHANICAL AUTO/LIFTS WITHOUT FOOT BOARD

- THE AUTO-LIFTS WITH INDEPENDENT COLUMNS ARE CONCEIVED TO HAVE A COMPLETELY FREE SURFACE UNDER THE VEHICLE
- A METAL CABLE AND SPECIAL ELECTRICAL SYSTEM ENSURE THE SYNCHRONISM OF THE TROLLEYS DURING THE RAISING AND LOWERING PHASES
- LOADING AND SAFETY SCREWS MADE OUT WITH AUTOLUBRICATING AND WEAR- PROOF MATERIAL
- TROLLEYS RUNNING ON WHEELS
- IT IS POSSIBLE TO LOWER THE TROLLEY EVEN IN THE EVENT OF A POWER FAILURE
- TELESCOPIC ARMS PROVIDED WITH AUTHOMATIC ROTATION - STOPPER
- FOOTSAVER PROTECTION
- ELETRIC SAFETY DEVICE
- MECHANICAL SAFETY DEVICE

ÉLÉVATEURS ÉLECTROMECANIQUES À DEUX COLONNES SANS TRAVERSE

- LES ÉLÉVATEURS À COLONNES INDÉPENDANTES ONT ÉTÉ RÉALISÉS POUR AVOIR UNE SUPERFICIE COMPLÉTEMENT LIBRE DESSOUS DE LA VOITURE
- UN CÂBLE MÉTALLIQUE ET UN SYSTÈME ÉLECTRIQUE PARTICULIER ASSURENT LE SYNCHRONISME DES CHARIOTS EN PHASE MONTÉE ET DE DESCENTE
- VIS D' ARCHIMIÈDE PORTANTES ET DE SÉCURITÉ EN MATÉRIAU AUTOLUBRIFIANT ET ANTI-USURE
- COULISSAGE DES CHARIOTS SUR ROULETTES
- IL EST POSSIBLE D' EFFECTUER LA DESCENTE DES CHARIOTS, MÊME EN ABSENCE D'ÉNERGIE ÉLECTRIQUE
- BRAS TÉLESCOPIQUES AVEC DISPOSITIF AUTOMATIQUE DE BLOCAGE DE LA ROTATION
- PROTECTION POUR LES PIEDS
- DISPOSITIF DE SÉCURITÉ ÉLETRIQUE
- DISPOSITIF DE SÉCURITÉ MÉCANIQUE

ELEKTROMECHANISCH ZWEI SAULEN-HEBEBUEHNEN SCHEWELLENFREI

- DIE HEBEBÜHNEN MIT UNHABÄNGIGEN SÄULEN SIND REALISIERT UM EINEN VOLLIG FREIEN BEREICH UNTER DER KRAFTFAHRZEUG ZU HABEN
- EIN METALLSEIL UND EIN ELEKTRISCHES SPEZIAL SYSTEM SICHERN DIE SYNCHRONBEWEGUNG DER WAGEN IN DER HUB-UND SENKPHASE
- TRAGE UND SICHERHEITSSPIRALEN AUS SELB STSCHMIERENDEM UND VERSCHLEIßFESTEN SPEZIALWERKSTOFF
- DIE GESTELLE BEWEGEN SICH AUF RÄDERN
- DIE WAGEN KÖNNEN AUCH BEI STROMAUSFALL GESENKT WERDEN
- TELESKOPIERBARE TRAGARME MIT AUTOMATISCHER DREHBLOCKIERUNG
- FUßSCHUTZ - VORRICHTUNG
- ELEKTRISCHE SCHUTZVORRICHTUNG
- MECHANISCHE SCHUTZVORRICHTUNG

ELEVADOR ELECTROMECANICO DE DOS COLUMNAS SIN TARIMA

- LOS ELEVADORES CON COLUMNA INDEPENDIENTES SE HAN REALIZADO PARA HABER UNA ZONA COMPLETAMENTE LIBRE DEBAJO DEL VEHICULO
- UN CABLE METÁLICO Y UN SISTEMA ELÉCTRICO ESPECIAL ASEGURAN LASINCRONIZACIÓN DE LOS CARROS DURANTE LA SUBIDA Y LA BAJADA
- ESPIRALES PORTANTES Y DE SEGUREDAD DEL MATERIAL AUTOLUBRICADOR Y ANTI- DESGASTE
- DESLIZAMIENTO DE LAS VAGONETAS SOBRE RUEDAS
- ES POSSIBLE HACER BAJAR LOS CARROS INCLUSO SIN ENERGÍA ELÉCTRICA
- BRAZOS TELESCOPICOS CON DISPOSITIVO AUTOMATICO DE BLOQUEO DE LAS ROTACIONES
- PROTECTOR SALVA PIES
- DISPOSITIVO ELECTRICO DE SEGURIDAD
- DISPOSITIVO MECANICO DE SEGURIDAD